DIEGO : REGAŁ 65 2D

v.2

PL- Instrukcja montażu/ **DE**- Montageanleitung/ **EN**- Assembly instructions/ **CZ**- Montážní návod/
HR - Upute za montažu/ **HU**- Összszerelési útmutató/ **SK** - Montážne pokyny/ **FR** - Instructions de montage/
SV - Monteringsanvisning/ **NO** - Monteringsanvisning/ **DA** - Monteringsvejledning/ **FI** - Asennusohje

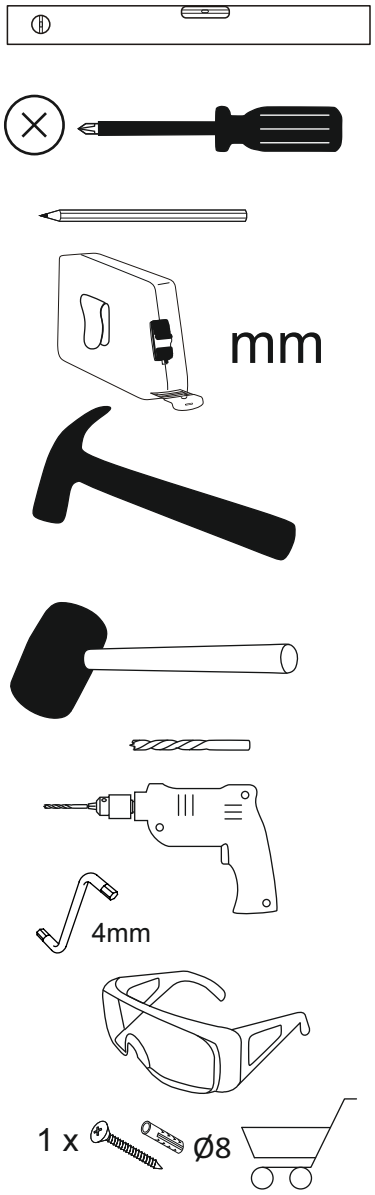

PL- Przed rozpoczęciem zapoznać się z instrukcją montażu/**DE**- Vor die montage, bitte beiliegende anweisungen folgen/
EN- Before starting, refer to the assembling advice in annex/ **CZ**- Před zahájením naleznete v montážním návodu/
HR- Prije početka, uzmite upute za montažu u prilogu/ **HU** - A termék összeszerelését megelőzően kérjük olvassa el az összeszerelési útmutatóban leírtakat/ **SK**- Pred začiatkom si prečítajte pokyny na montáž /
FR- Avant de commencer, se reporter aux conseils de montage en annexe/
SV - Läs monteringsanvisningen innan du börjar/ **NO** - Vennligst les monteringsanvisningen før du starter/
DA - Læs monteringsvejledningen inden du starter/ **FI** - Lue asennusohjeet ennen aloittamista

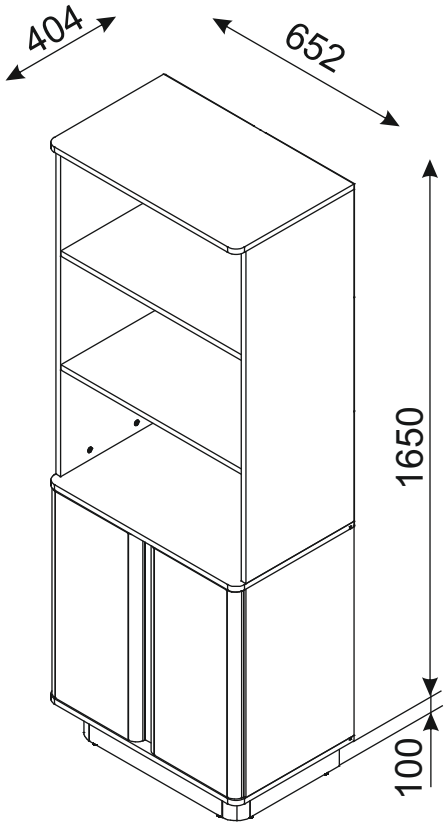

PL- Narzędzia niezbędne do montażu (nie dostarczone przez producenta)/
DE- Für die Montage notwendige Werkzeuge (nicht vom Hersteller mitgeliefert)/
EN - Tools required for assembly (not provided by the manufacturer)/
CZ- Nástroje nezbytné pro montáž (nejsou dodávány výrobcem)/
HR- Alat potreban za montažu (nije osiguran od strane proizvođača)/
HU - Az összeszereléshez szükséges (a gyártó által nem szállított) szerszámok/
SK - Náradie potrebné na montáž (nedodávané výrobcom)/
FR - Outils requis pour l'assemblage (non fourni par le fabricant)/
SV - Verktyg som krävs för montering (ingår ej från tillverkaren)/
NO - Verktøy som kreves for montering (følger ikke med)/
DA - Nødvendigt værktøj til samling (medfølger ikke)/
FI - Kokoamiseen tarvittavat työkalut (eivät sisälly toimitukseen)

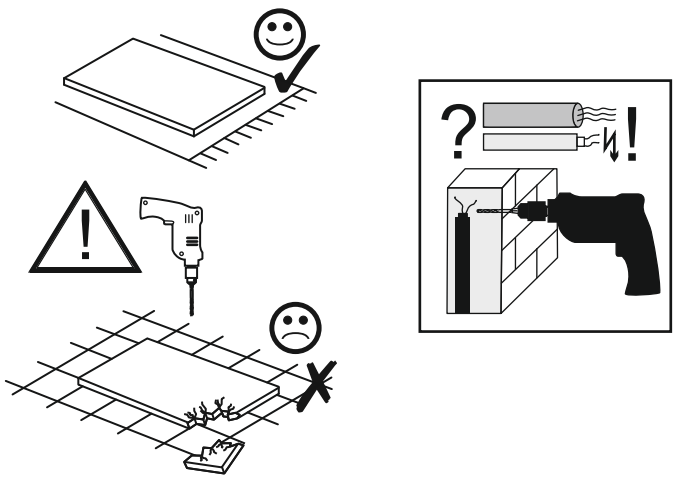

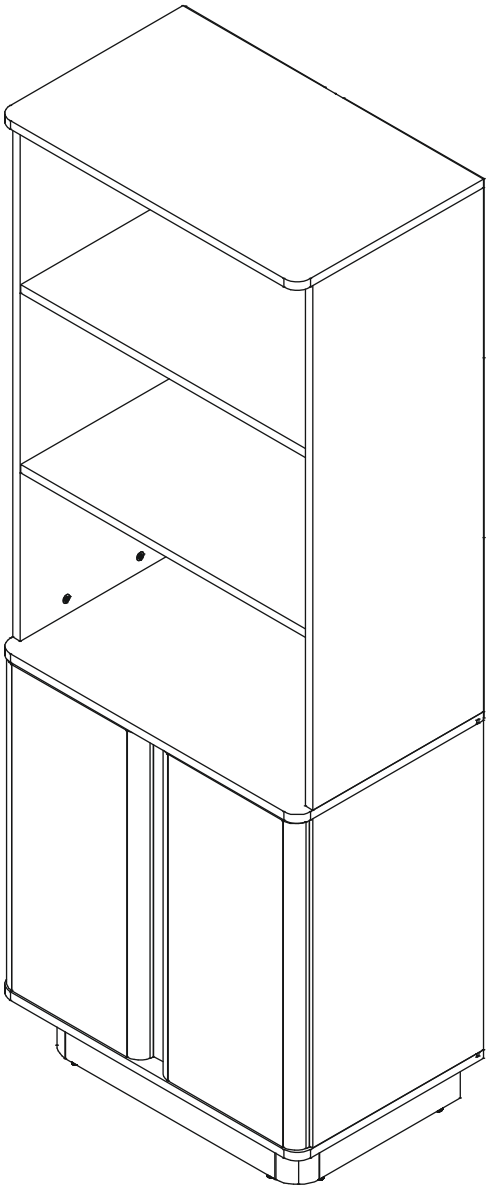

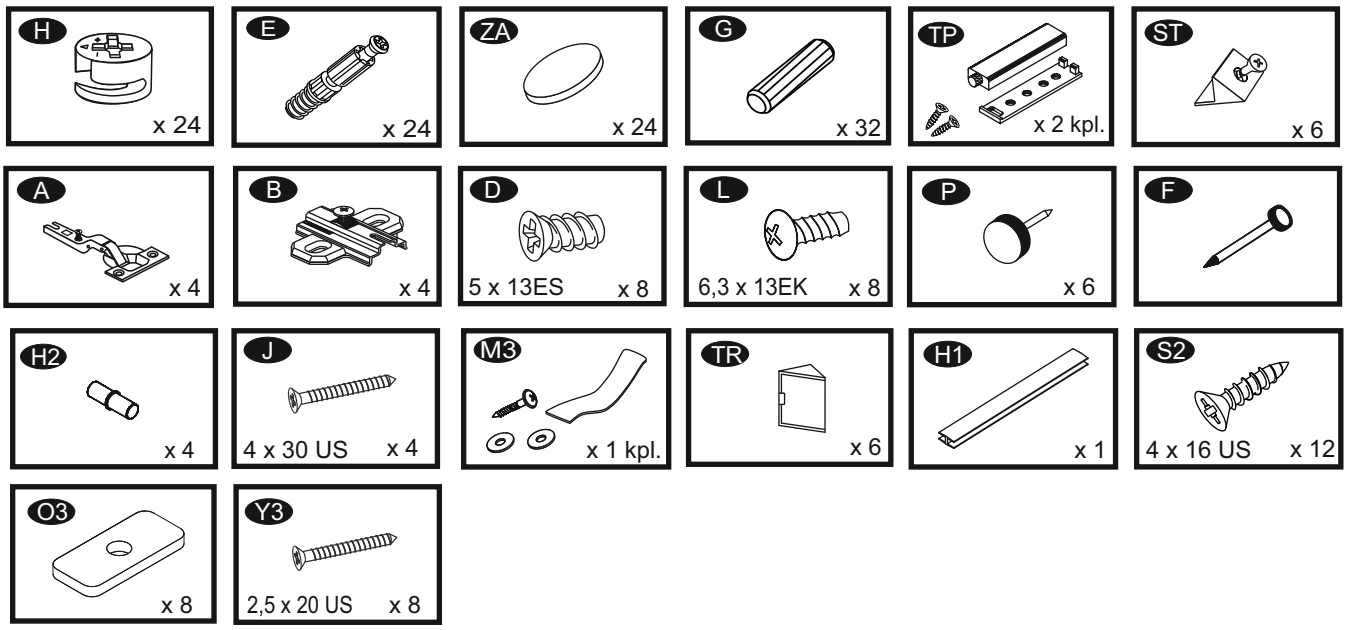
H
x 24
E
x 24
ZA
x 24
G
x 32
TP
x 2 kpl.
ST
x 6
A
x 4
B
x 4
D
5 x 13ES
x 8
L
6,3 x 13EK
x 8
P
x 6
F
H2
x 4
J
4 x 30 US
x 4
M3
x 1 kpl.
TR
x 6
H1
x 1
S2
4 x 16 US
x 12
O3
x 8
Y3
2,5 x 20 US
x 8

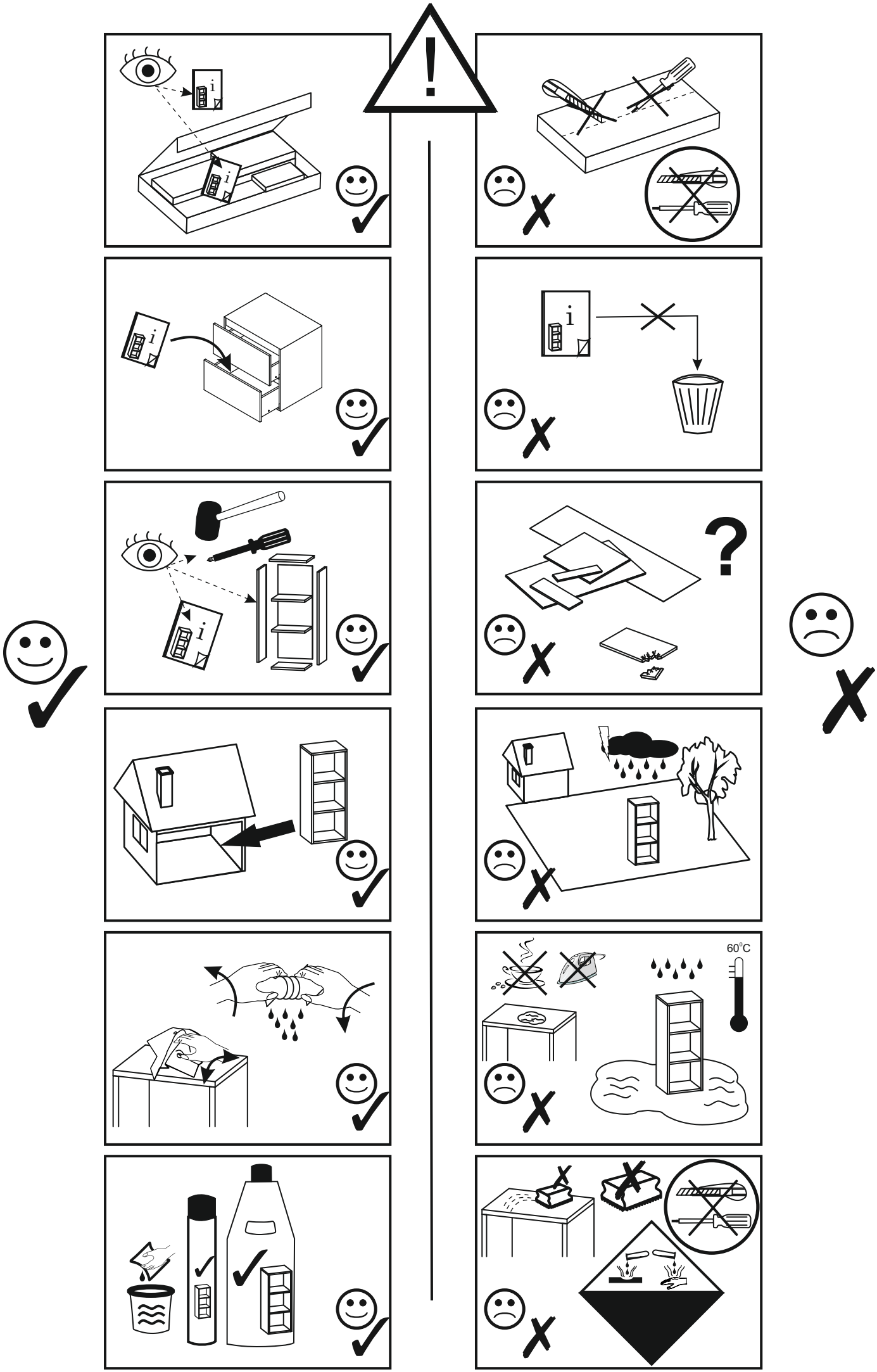
i
i
i
i
i
?
60°C

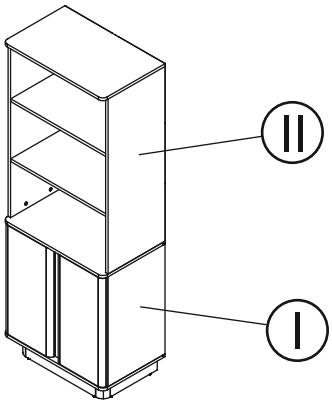

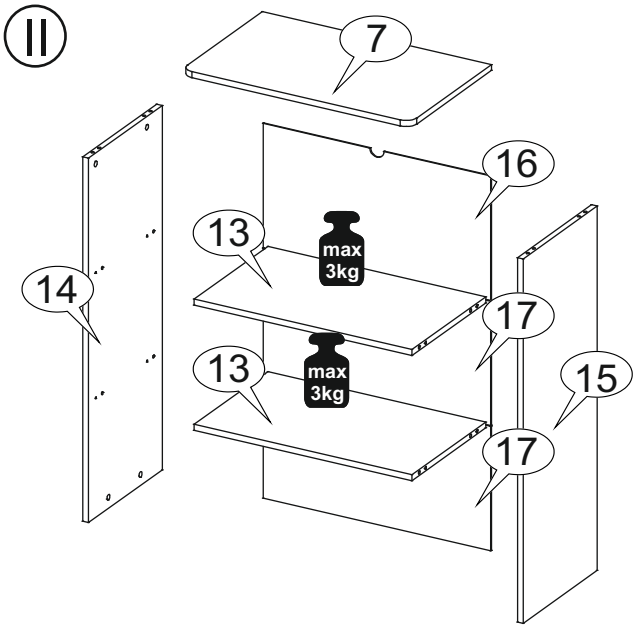

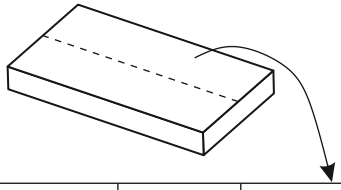

1	618	370	x 2	1/2
2	618	80	x 1	2/2
3	617	316	x 1	2/2
4	652	404	x 1	2/2
5	652	404	x 1	2/2
6	628	313	x 2	2/2
7	652	404	x 1	2/2
8	614	306	x 2	2/2
9	523	100	x 1	2/2
10	100	150	x 2	1/2
11	100	150	x 2	1/2
12	337	100	x 2	1/2
13	618	369	x 2	1/2
14	984	370	x 1	1/2
15	984	370	x 1	1/2
16	336	646	x 1	2/2
17	336	646	x 2	2/2

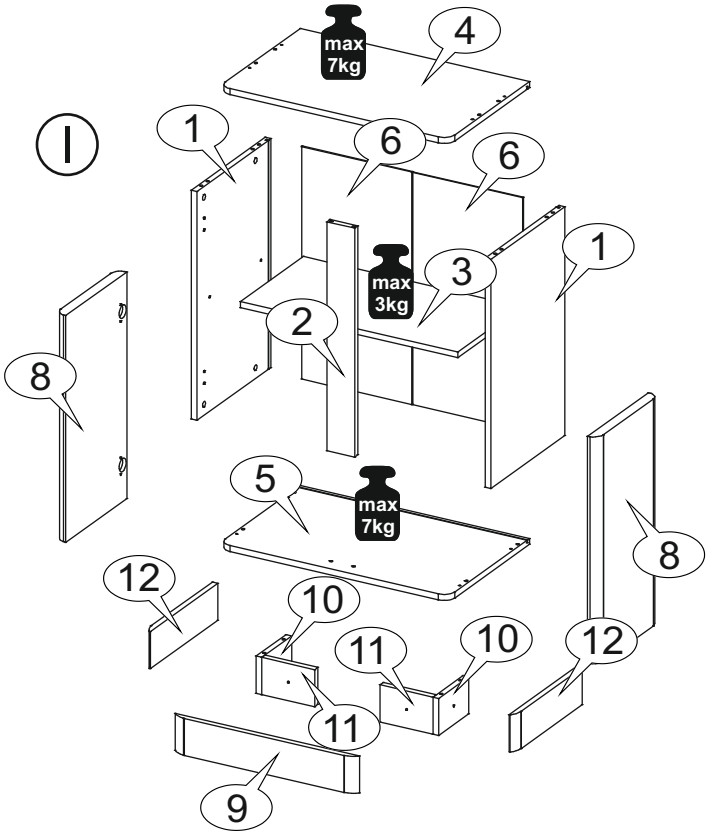

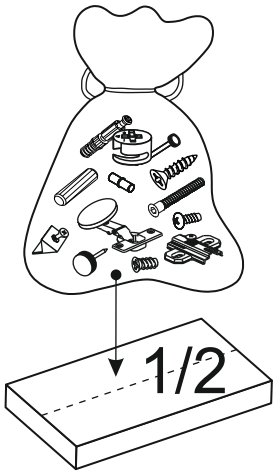

1

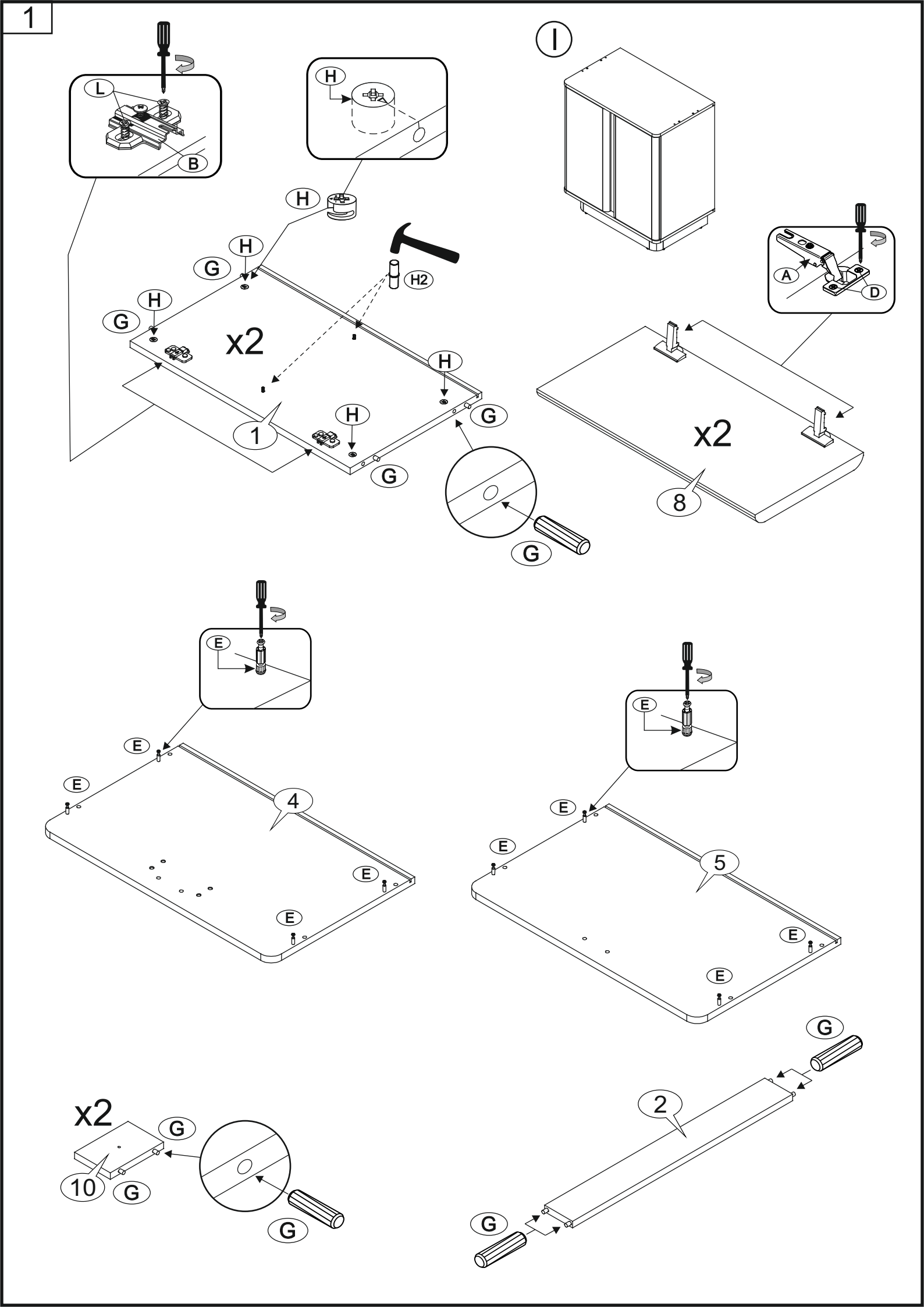

2

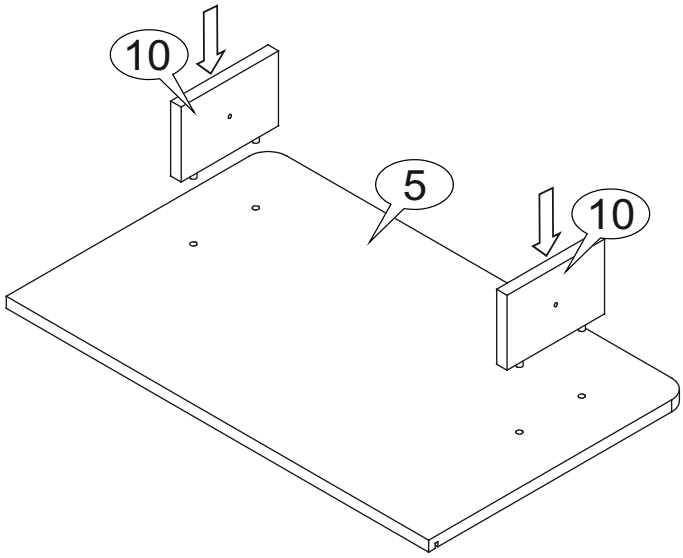
10
5
10

3

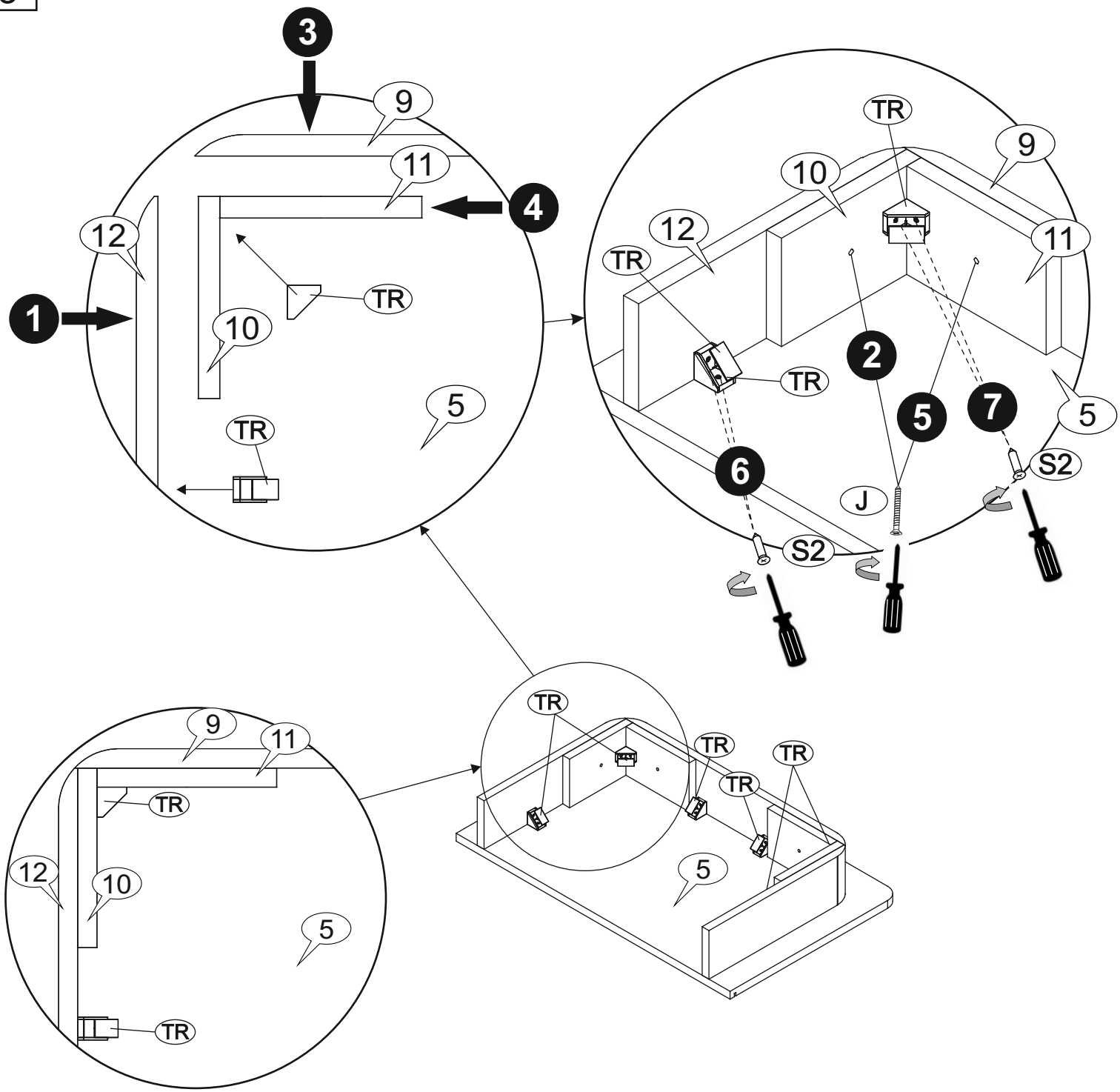
3
9
11
4
12
TR
1
10
5
TR
TR
9
10
12
11
TR
TR
2
5
7
5
6
S2
J
S2
TR
9
11
TR
12
10
5
TR
TR
TR
TR
TR
5

4

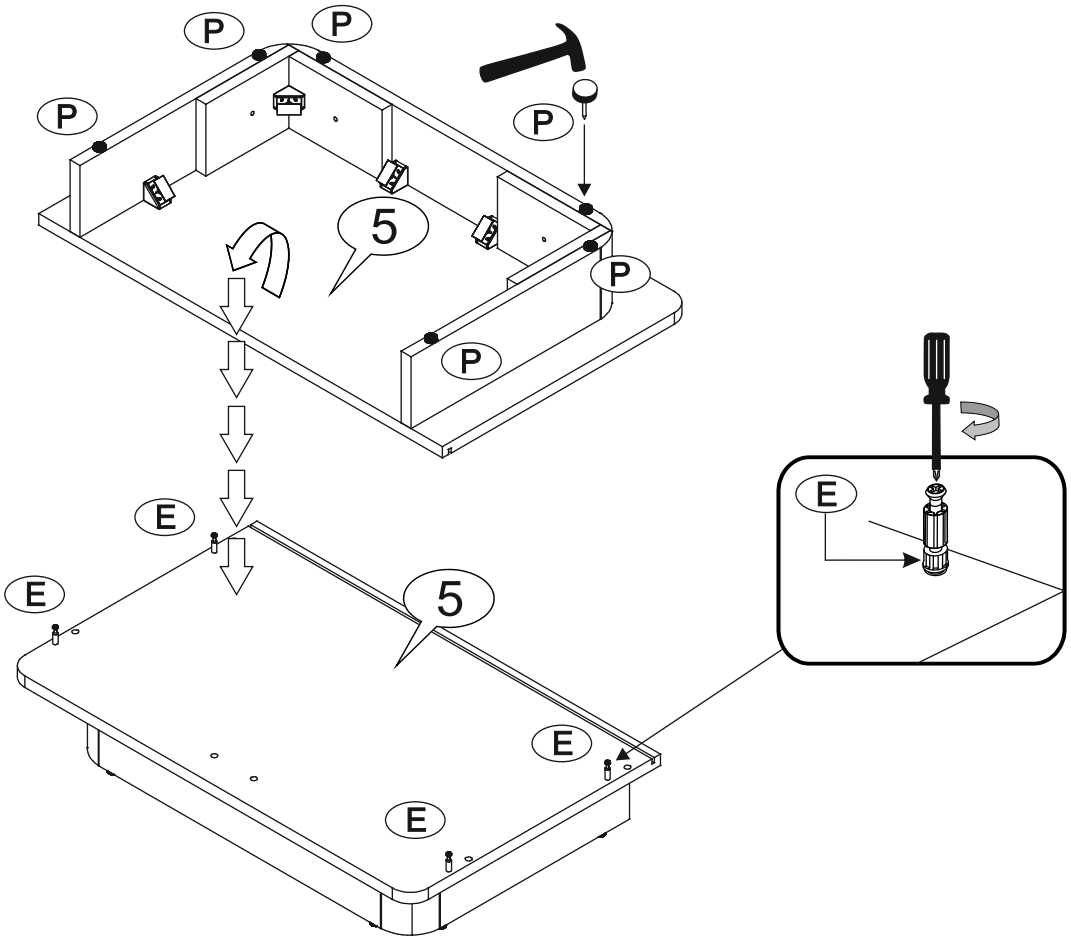

5

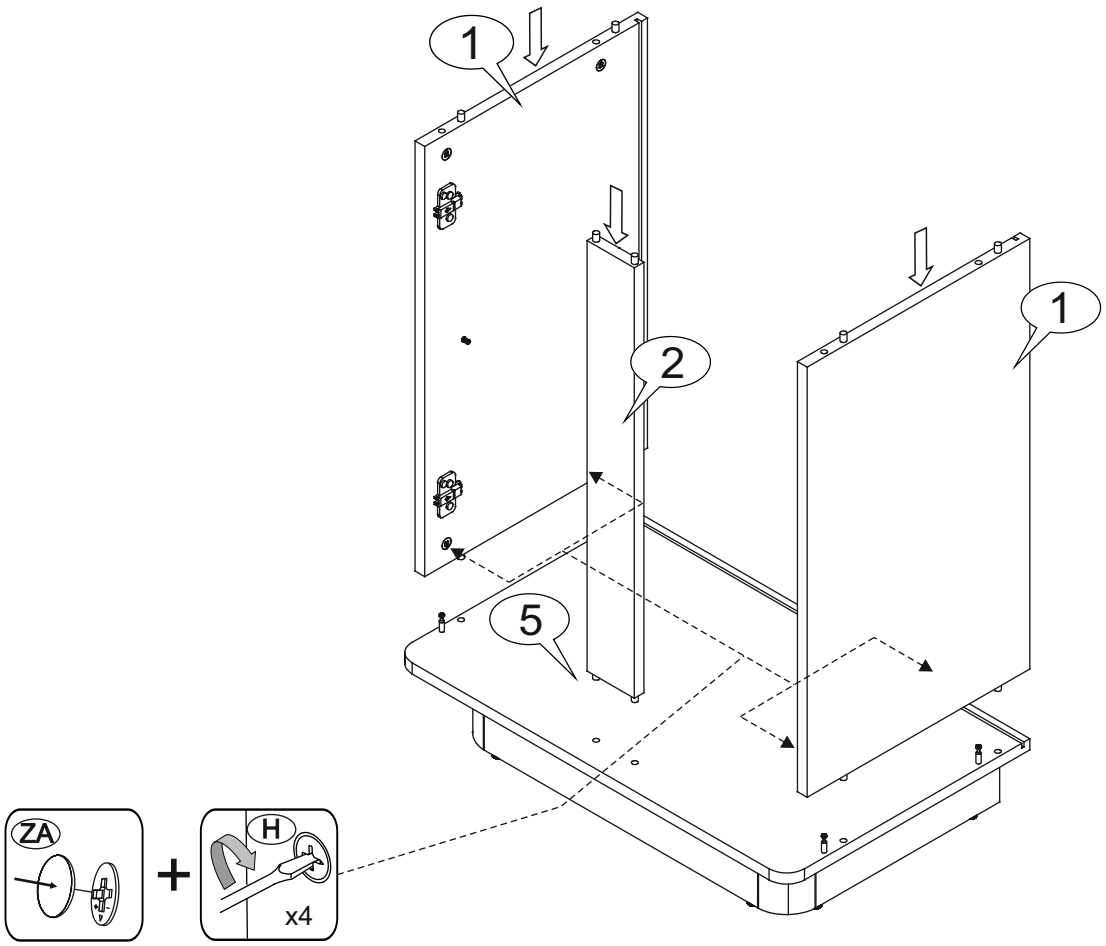

6

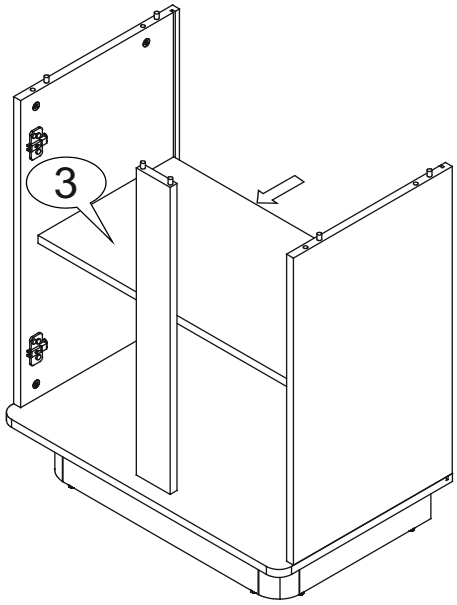

7

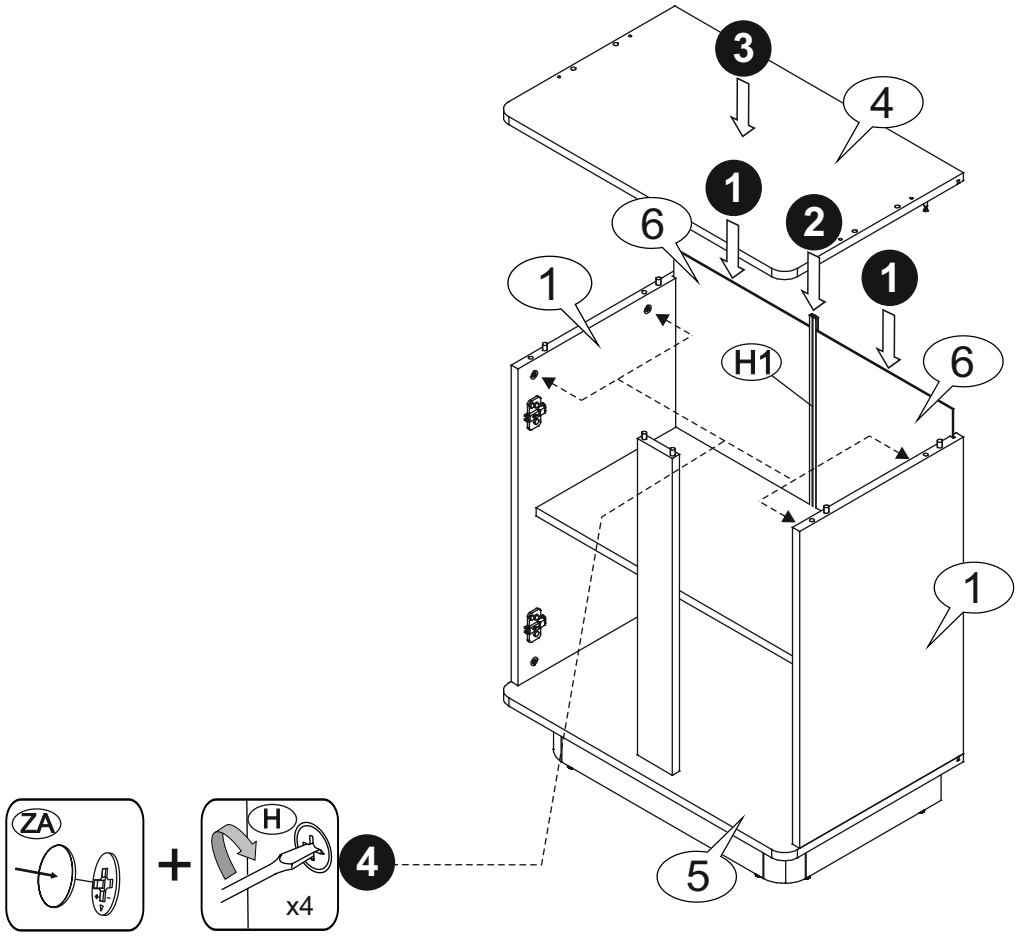

8

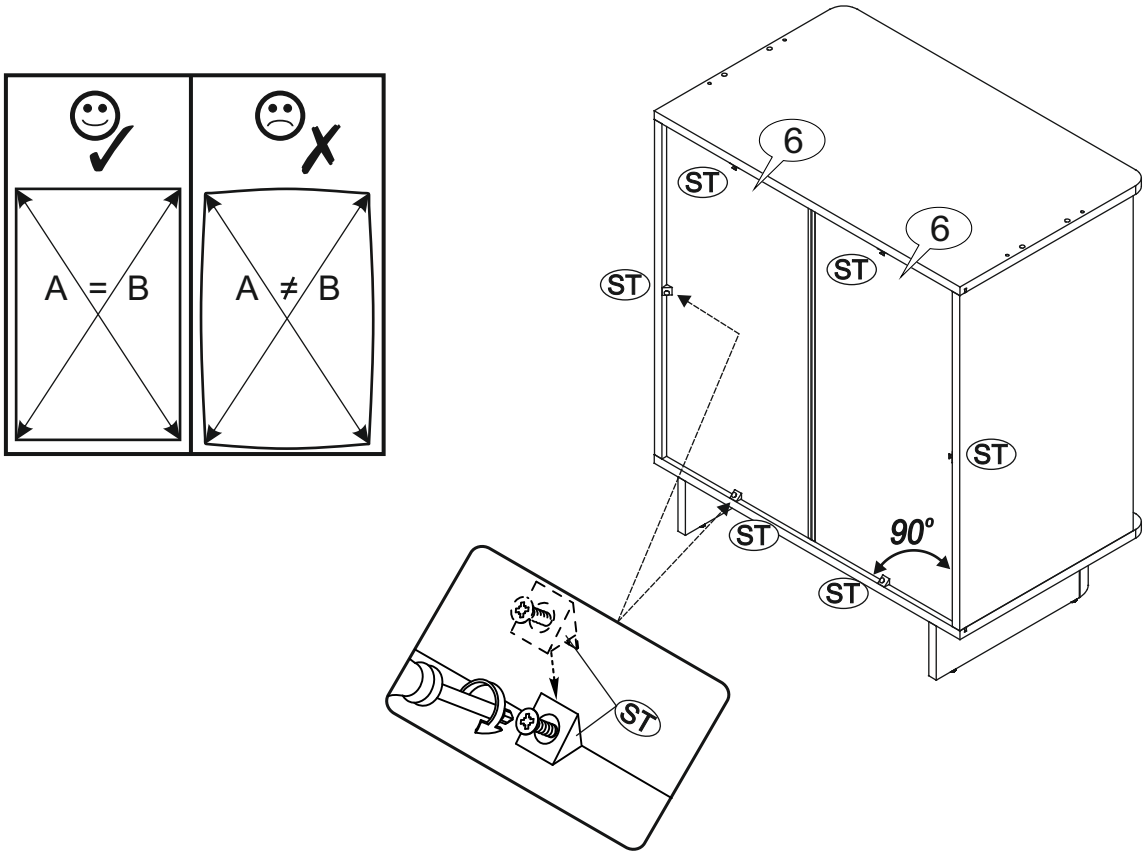

9

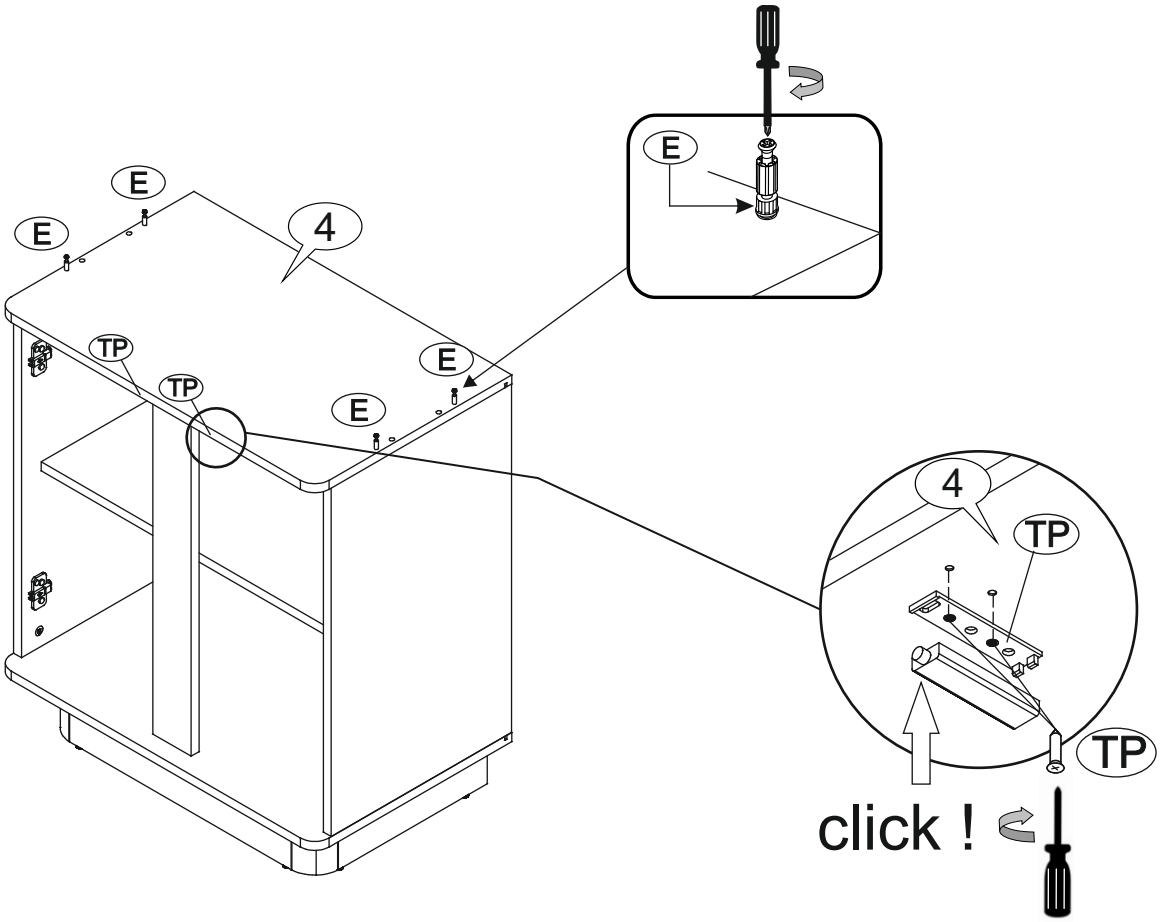

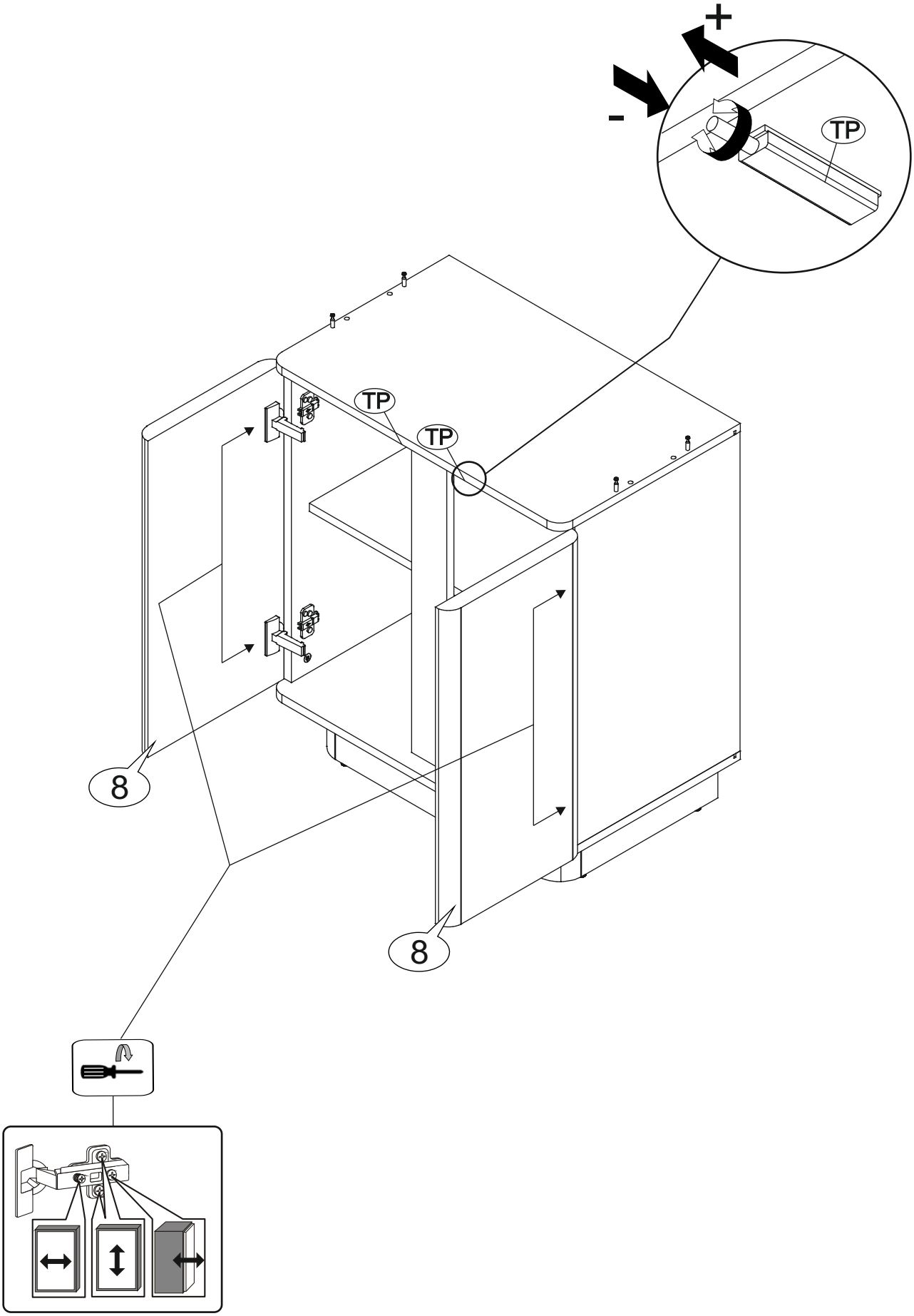
+
-
TP
TP
TP
8
8

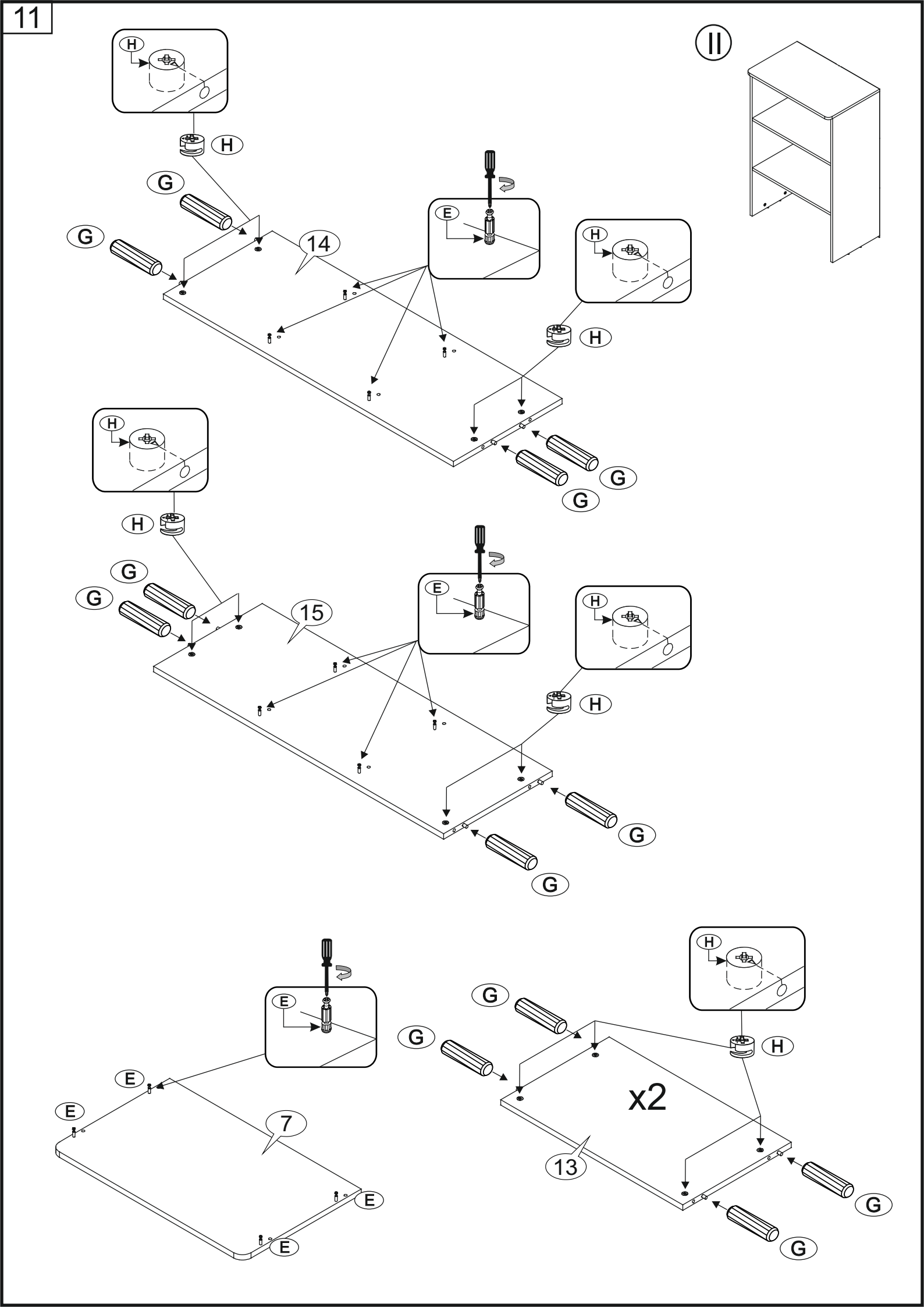
II
H
H
G
G
E
14
H
H
G
G
H
H
G
G
E
15
H
H
G
G
E
E
E
7
E
E
G
G
H
H
x2
13
G
G

12

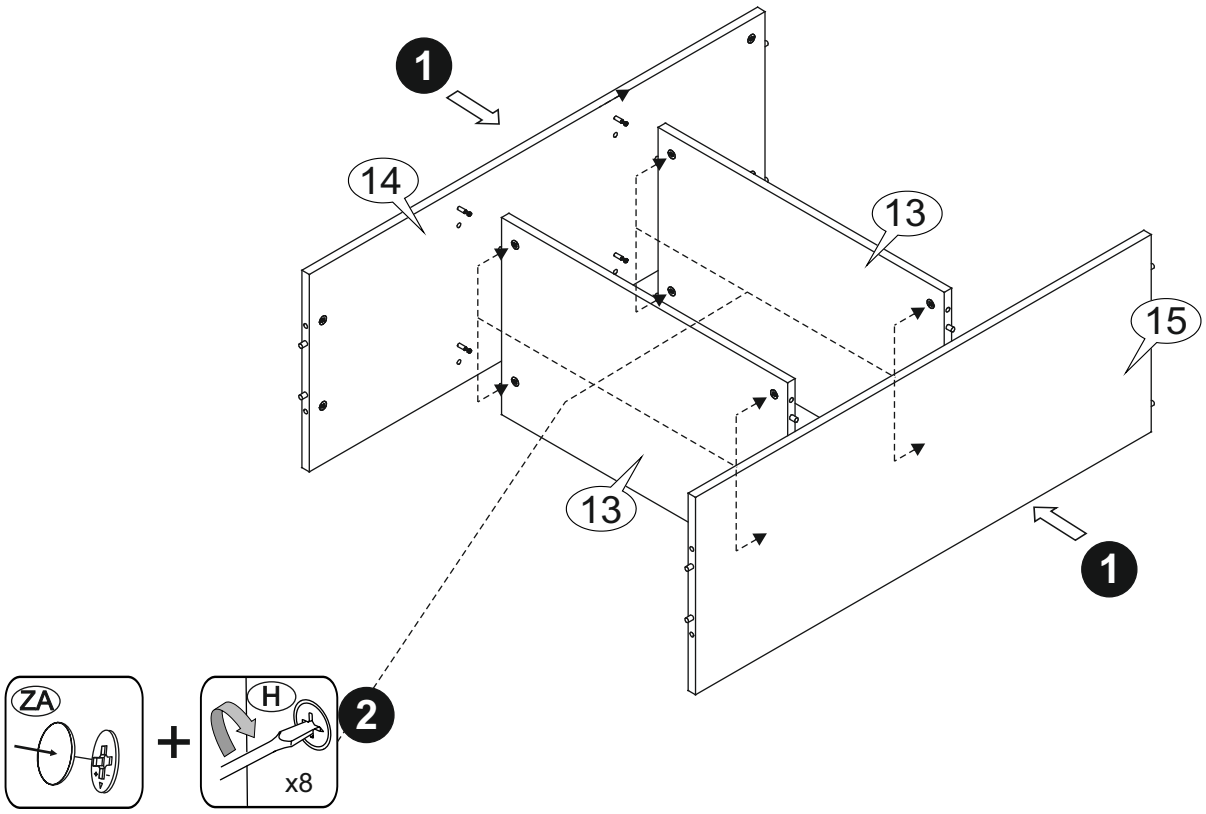

13

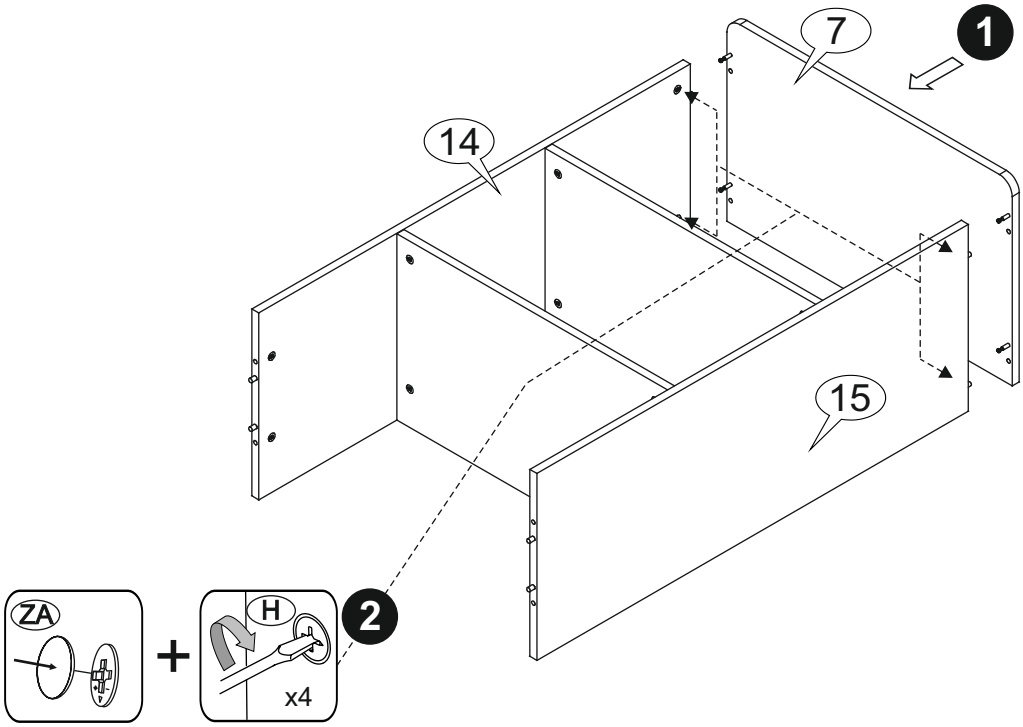

14

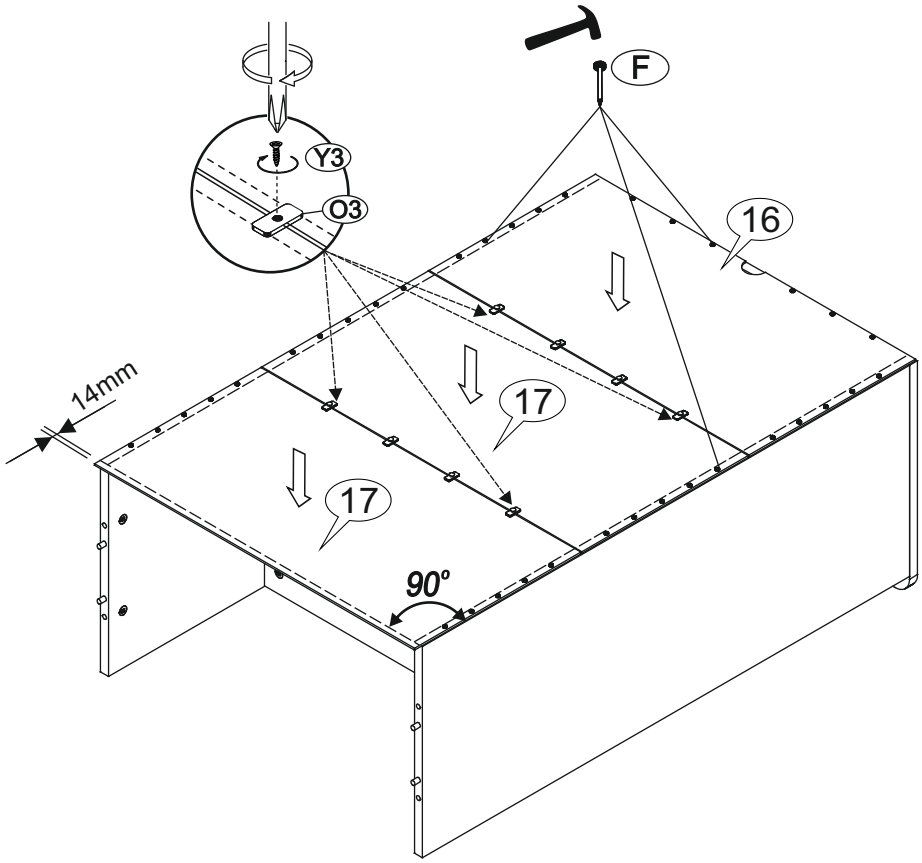

15

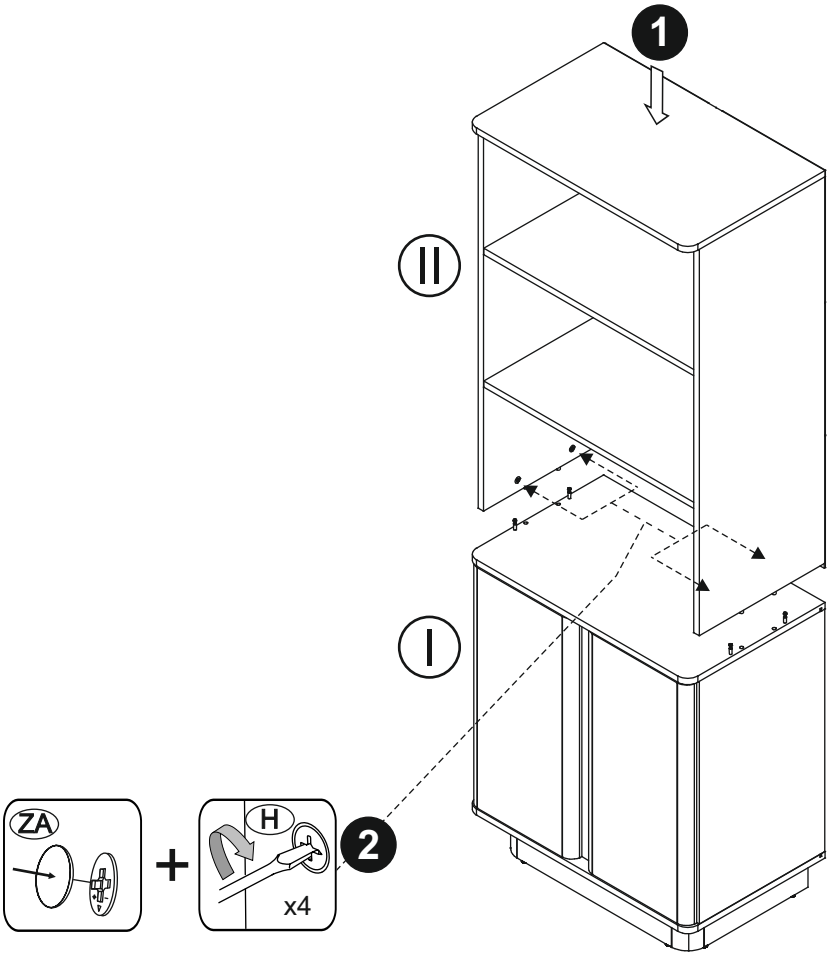

16

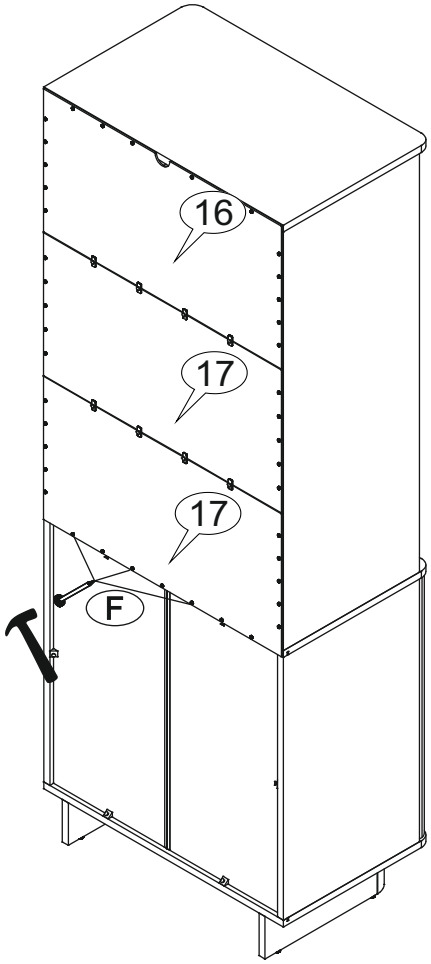

17

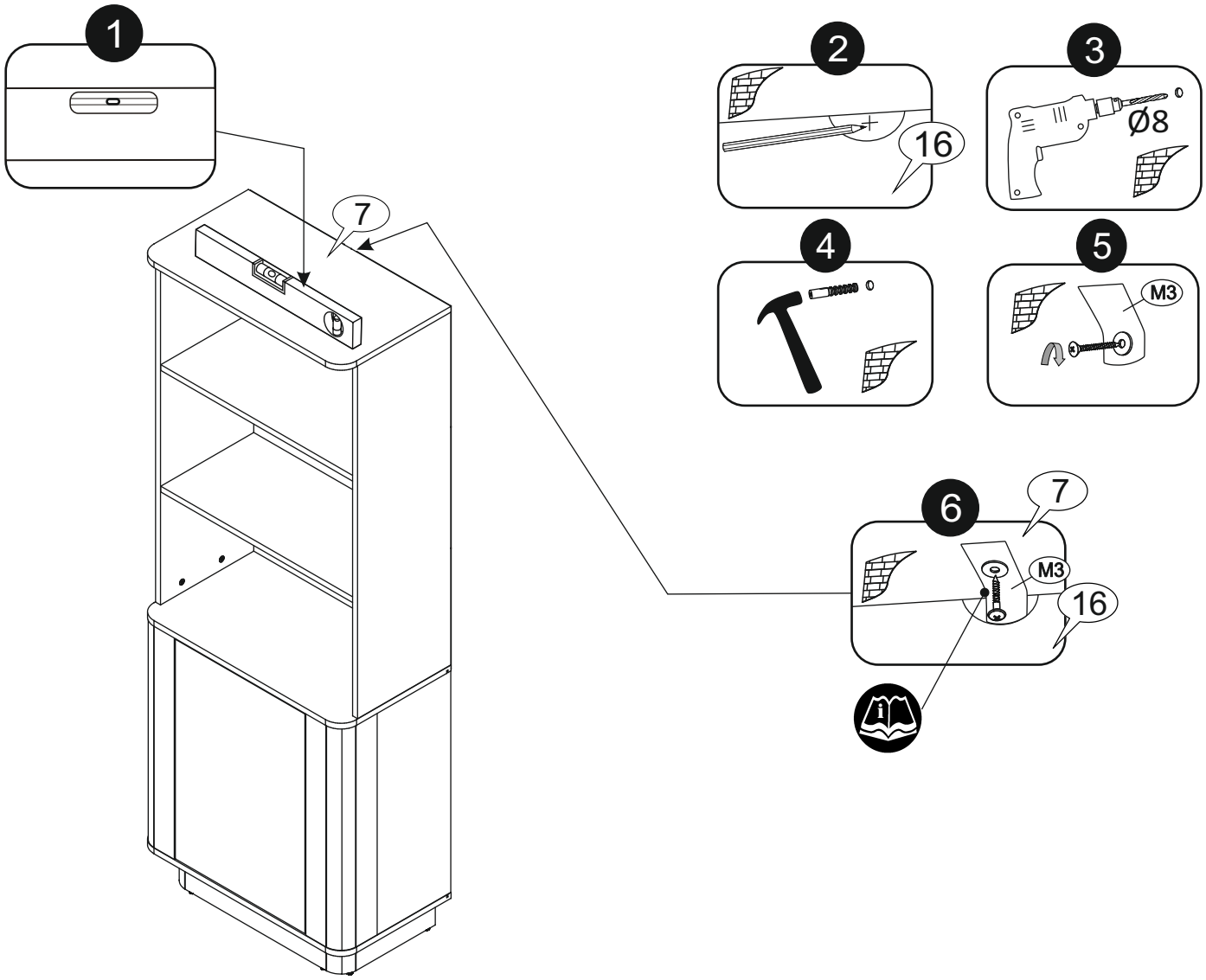

PL

ZASADY UŻYTKOWANIA MEBLI:

. Meble powinny być użytkowane zgodnie z ich przeznaczeniem
. Meble należy użytkować w pomieszczeniach suchych, zamkniętych i zabezpieczonych przed szkodliwymi wpływami atmosferycznymi oraz bezpośrednim działaniem promieni słonecznych
. Mebli nie należy ustawiać w odległości mniejszej niż pół metra od czynnych grzejników
. Wymagane jest równe wypoziomowanie, ustawienie mebli na stabilnym podłożu
. Na powierzchniach mebli nie należy stawiać przedmiotów wilgotnych
. Po zmontowaniu mebli należy wyregulować drzwi na prowadnicach
. Aby zapobiec przewróceniu się mebla, należy na stałe przymocować go do ściany. Sprawdź rodzaj i wytrzymałość ściany. Dobierz odpowiednie wkręty i kołki do rodzaju ściany. Ostateczną odpowiedzialność za przymocowanie do ściany ponosi monter mebli.

WSKAZÓWKI NA TEMAT PIELĘGNACJI MEBLA

Prosimy o stosowanie n/w uwag w celu właściwego użytkowania mebli: Do odkurzania używać czystej suchej ściereczki. Jeśli meble wymagają dokładniejszego czyszczenia należy użyć zwilżonej ściereczki a następnie wytrzeć je do sucha. Błyszczące części metalowe i szklane czyścić dostępnymi w handlu środkami, aby odzyskać pierwotny połysk. Następnie metal wytrzeć suchą ścierką a szkło polerować miękkim nie pylącym papierem. UWAGA! Nie używać środków żrących, szorujących "nieznanych Sprayów " z wyjątkiem wyraźnie znakowanych przeznaczonych do tego celu.

WSKAZÓWKI DOTYCZĄCE PIELĘGNACJI MEBLI NA WYSOKI POŁYSK

Nasze powierzchnie o wysokim połysku są fabrycznie ochronione specjalną folią ochronną. Prosimy pozostawć ją na meblach do momentu zmontowania i usunięcia kurzu. Aby otrzymać wysoki połysk, należy:
. po usunięciu folii ochronnej pozostawić folię połyskową przez 12 godzin w pomieszczeniu do stwardnienia
. stosować do czyszczenia wyłącznie bawełnianą szmatkę i odrobinę środka do mycia szkła
. nie stosować ostrych środków czyszczących z dodatkami
. ścierać powierzchnie wilgotną szmatką
. nie stosować myjki parowej
. nie uszkodzić powierzchni ostrymi przedmiotami
. w żadnym wypadku nie narażać powierzchni na mocne promieniowanie słoneczne.

Szanowny kliencie, gdyby brakowało jakiejś części, lub byłaby uszkodzona proszę to oznaczyć na instrukcji montażowej i przesłać razem z reklamacją. Jeżeli uszkodzony element będzie zamontowany na stałe reklamacja nie będzie uznana.
Życzymy przyjemnego użytkowania i zadowolenia z naszych mebli.

DE

REGEIN DER MÖBELBENUTZUNG:

. Die Möbel sollten entsprechend ihrer Bestimmung verwendet werden
. Die Möbel sollten in trockenen, geschlossenen und gegen den schädlichen Witterungseinfluss sowie die direkte Wirkung der Sonnenstrahlen geschützten Räumen benutzt werden
. Die Möbel sollen von den tätigen Heizkörpern mindestens ein halbes Meter entfernt werden
. Es ist erforderlich, dass der Grund, wo die Möbel stehen, gut nivelliert und stabil ist
. Auf der Oberfläche der Möbel darf man keine feuchten Gegenstände stellen
. Nach dem Zusammenbauen der Möbel sollte man die Tür an den Führungen richten
. Um ein Umkippen des Möbelstücks zu verhindern, muss es fix an der Wand befestigt werden. Überprüfen Sie die Art und Stärke der Wand. Passen Sie die passenden Schrauben und Dübel für die Wände. Letztendlich ist der Monteur für die Befestigung am Mauerwerk verantwortlich.

PFLEGEHINWEIS

Beim Staubwischen bitte ein trockenes Tuch verwenden. Sollten Ihre Möbel einmal eine weitergehende Behandlung benötigen, bitte die Flächen mit einem angefeuchteten Tuch abwischen und anschließend trocken reiben. Bei glänzenden Metallteilen und Glasflächen die handelsüblichen Metallputzmittel bzw. Glasreiniger verwenden. Anschließend Metall mit einem Tuch nachpolieren bzw. Glas mit naßfestem Papier trocken reiben. ACHTUNG! Keine Scheuermittel oder Sprays (außer Glas) verwenden.

PFLEGEHINWEIS FUR MÖBEL-HOCHGLANZFRONTEN

Unsere Hochglanzoberflächen sind bei der Auslieferung durch eine Schutzfolie geschützt. Belassen Sie diese auf dem Möbel, bis es vollständig montiert und von Staub befreit ist. Um die wertvolle Hochglanzoptik zu erhalten, sollten Sie:
. der Hochglanzfolie nach der Entfernung der Schutzfolie 12 Stunden Zeit zum Nachhärten an der Raum-Luft geben
. für die Reinigung der Oberflächen verwenden Sie nur ein feuchtes Baumwolltuch und etwas Glasreiniger
. kein scharfes Reinigungsmittel mit Zusatzstoffen verwenden
. Oberflächen mit einem nassen Lappen abreiben
. keinen Dampfreiniger verwenden
. Oberfläche nicht mit scharfen Gegenständen beschädigen
. Oberflächen auf gar keinen Fall starker Sonnenbestrahlung aussetzen

Sehr geehrter Kunde, sollte ein Bauteil fehlen oder geschädigt werden, kennzeichnen Sie dies bitte auf der Montageanweisung und zusammen mit dem Beschwerdebrief senden. Sollte das geschädigte Teil fest angebaut werden, wird die Beanstandung nicht anerkannt.
Wir wünschen Ihnen noch viel Freude mit unseren Möbel.

EN

TERM OF USE FURNITURE:

. Furniture should be used for their intended purpose
. Furniture should be used in dry, closed rooms, protected from an adverse weather and a direct sunlight
. Furniture should not be set at a distance of less than half a meter of active radiators
. The equal leveling is required and the need to set furniture on the stable base
. Wet objects should not be placed on surfaces of furniture
. Doors on tracks should be adjusted after assembling furniture
. To prevent the piece of furniture from falling over, please attach it permanently to the wall. Check the type and strength of the wall. Choose the appropriate screws and dowels for the walls. Ultimately it is the person carrying out the installation who is responsible for attachment to the masonry.

DIRECTIONS FOR PROPER USAGE OF FURNITURE

In order to directions use a soft, dry duster to dust furniture. If furniture needs more precise polishing use a wet duster, after that wipe furniture until it's dry. Metal and glass parts of furniture polish with any available detergents to get former gloss. After that wipe the metal parts with a dry duster. Glass parts wipe with a paper towel. WARNING! Never use a harsh scrubing cleaners, detergents, solvents. Use only known , intended for furniture soft agent's.

CARE INSTRUCTIONS FOR HIGH GLOSS SURFACES OF FURNITURE

Our high gloss surfaces have a protective foil when delivered. Please leave this foil on the furniture until it is completely assembled and all dust has been removed. To maintain the valuable high gloss appearance, you should:
. expose the high gloss foil to the room air for 12 hours to allow it to harden after removing the protective foil
. only use a damp cotton cloth and a small amount of glass cleaner to clean the surfaces
. do not use any aggressive cleaners with additives
. rub off the surfaces with a wet rag
. do not use a steam cleaner
. do not damage the surface with sharp objects
. do not in any case expose the surfaces to intense sunlight.

Dear customer, if anything part is missing or damaged, mark it on the assembly instruction and sent together with the claim, please. If the damaged item is permanently mounted, than the complaint will not be considered.
We wish you plenty of enjoyment with our furniture.

CZ

ZÁKLADY POUŽIVÁNI NÁBYTKU:

. Nábytek by měl být používán k určenému účelu
. Nábytek by měl být používán v mistnostech suchých, uzavřených a chráněných před škodlivými povětrnostnimi vlivy a před přimým slunečnim zářenim
. Nábytek by neměl být postaven na méně než půl metru před aktivnimi radiátory
. Požadované je umistěni nábytku na stabilnim, vyrovnaném povrchu
. Na povrch nábytku nepokládejte vlhké předměty
. Po smontováni nábytku seřidit (vyrovnat) dveře pomoci kolejnice
. Chcete-li zabránit převrácení nábytku, je potřeba ho natrvalo připevnit ke stěně. Zkontrolujte typ a nosnost stěny. Vyberte si vhodné šrouby a hmoždinky pro stěny. Za upevnění ve zdivu je nakonec zodpovědný ten, kdo upevnění montuje.

NÁVOD NA UDRŽBU

Při pravidelné péči o Váš nábytek používejte suchý hadřík, který nezanechává chloupky. Pokud bude nábytek vyžadovat důkladné vyčištění, použijte prosím navlhčený hadřík a poté opět přetřete suchým hadříkem. Lesklé kovové díly a skleněné plochy dokonale vyčistěte běžným prostředkem na údržbu kovu a čisticím přípravkem na okna, až docílíte „zrcadlového lesku". Kovové díly pak doleštěte suchým hadříkem, sklo vhodným papírem. POZOR! V žádném případě nepoužívejte ostré čisticí prostředky ani spreje (kromě skleněných ploch)!

INFORMACE PRO PÉČI O NÁBYTKOVÁ ČELA S VYSOKÝM LESKEM

Naše povrchy s vysokým leskem jsou při dodání chráněny ochrannou fólií. Ponechejte ji na nábytku, dokud nebude kompletně smontovaný a nebude z něho odstraněný prach. Aby se zachovala cenná optika vysokého lesku, měli byste:
. po odstranění folie dejte nábytku 12 hodin čas na vytvrzení v pokojové teplotě
. pro čištění povrchů používejte pouze vlhký bavlněný hadřík a trochu čisticího prostředku na skla
. nepoužívejte ostrý čisticí prostředek s příměsí
. povrchy otírejte mokrým hadrem
. nepoužívejte parní čistič
. nepoškozujte povrch ostrými předměty
. povrchy v žádném případě nevystavujte silnému slunečnímu záření.

Vážený zákazniku, v připadě, že chybi některé části nebo jsou poškozené, označte je v montážnich instrukcich a zašlete společně s reklamaci. Pokud poškozená část bude na pevno smontována, nebude se na ni vztahovat reklamace.
Jsme přesvědčeni, že budete s naším nábytkem spokojeni.

HR

NAČIN KORIŠTENJA NAMJEŠTAJA:

- Namještaj se treba koristiti u svrhu za koju je namijenjen
- Namještaj se treba koristiti u suhim, zatvorenim prostorijama, zaštićen od štetnih vremenskih utjecaja i direktne sunčeve svjetlosti
- Namještaj treba biti stavljen na udaljenosti manjoj od jednog metra od aktivnog radijatora
- Neophodno je da podloga (podovi/ zidovi) za namještaj bude ravna kako bi namještaj bio stabilno postavljen
- Na namještaj se ne smiju stavljati mokri predmeti
- Vrata na vodilicama se trebaju prilagoditi nakon montiranja namještaja
- Kako bi spriječili pad namještaja, molimo Vas da ga trajno pričvrstite na zid. Provjerite tip i jačinu zida. Izaberite prikladne vijke i tiple za zid. Osoba koja montira namještaj na zid odgovorna je za adekvatno pričvršćivanje istog.

UPUTE ZA ISPRAVNU NJEGU NAMJEŠTAJA

Molimo Vas da koristite mekanu, suhu krpu za brisanje namještaja. Ukoliko namještaj zahtjeva detaljnije čišćenje upotrijebite mokru krpu i nakon toga brišite namještaj dok ne bude suh. Metalne i staklene površine namještaja čistite sa namjenski proizvedenim sredstvima za čišćenje takvog tipa materijala kako bi sačuvali originalni sjaj. Nakon toga obrišite metalne dijelove sa suhom krpom, a staklene dijelove papirnatim ručnikom. UPOZORENJE! Nikad ne koristite agresivna sredstva za čišćenje, deterdžente ili otapala. Upotrebljavajte jedino već poznata blaga sredstva namijenjena čišćenju namještaja.

UPUTE ZA ODRŽAVANJE NAMJEŠTAJA VISOKOG SJAJA

Dijelovi namještaja u visokom sjaju imaju na sebi zaštitnu foliju prilikom isporuke. Molimo vas da tu foliju ostavite na namještaju dok nije u potpunosti montiran i dok nije odstranjena sva prašina u prostoru.
Kako bi zadržali kvalitetan izgled visokog sjaja trebali bi:

- Nakon uklanjanja zaštitne folije dijelove namještaja u visokom sjaju izložiti sobnom zraku 12 sati
- Upotrebljavajte samo vlažnu pamučnu krpu i malu količinu sredstva za čišćenje stakla za čišćenje površina u visokom sjaju
- Ne upotrebljavajte nikakva agresivna sredstva za čišćenje s aditivima
- Površine trljajte sa mokrom krpom
- Ne upotrebljavajte parne čistače
- Ne oštećujte površine sa oštrim predmetima
- Nemojte nikada izložiti površine intenzivnoj sunčevoj svjetlosti

Dragi kupci, ukoliko je bilo koji dio oštećen ili nedostaje, molimo Vas da ga označite na uputama za montažu i pošaljete zajedno sa reklamacijom. Ukoliko je oštećeni artikl montiran, reklamacija se neće uvažiti.
Želimo vam puno zadovoljstva s našim namještajem.

HU

HASZNÁLATI ÚTMUTATÓ:

- A bútorokat rendeltetésüknek megfelelően kell használni.
- A bútorokat az időjárási körülményektől védett, zárt, száraz helyiségekben kell használni ,ahol nincsenek kitéve a napsugarak közvetlen hatásának.
- A bútorokat ne helyezzük fél méternél rövidebb távolságra a működő fűtőberendezésekhez.
- Fontos, hogy a bútort stabil alapzaton, szintbe állítva használjuk.
- A bútorok felületére ne helyezzünk nedves tárgyakat.
- A bútorok összeállítását követően be kell állítani az ajtókat a kivetőpántok segítségével.
- A bútorok előre billenésének megakadályozása céljából szükséges azok falhoz történő rögzítése. A rögzítést megelőzően ellenőrizzük a fal jellegét és szilárdságát. Válasszunk a fal jellegének megfelelő dűbelt és csavart. A bútor falhoz történő rögzítése vonatkozásában a bútort szerelő személy a felelős személy.

ÚTMUTATÓ A BÚTOR ÁPOLÁSÁHOZ

Kérjük a bútor rendeltetésszerű használata céljából az alábbi útmutató betartását. A por eltávolításához használjunk tiszta, száraz törlőkendőt. Ha a bútor alaposabb tisztítást igényel, használjunk nedves kendőt, majd száraz ruhával töröljük át a felületeket. A fényes fém és üveg felületeket tisztítsuk a kereskedelemben kapható tisztító szerekkel,hogy e felületek eredeti fényüket visszanyerjék. Ezt követően a fém részeket töröljük át száraz ruhával, az üveg felületeket pedig polírozzuk át rostot nem hagyó papírral.
FIGYELEM! Az ápoláshoz kizárólag megfelelően jelölt, a célra szolgáló ápoló szereket használjuk!
Ne alkalmazzunk maró, súroló hatású szereket, vagy ismeretlen eredetű aerosolos permeteket!

ÚTMUTATÓ MAGAS FÉNYŰ BÚTOROK KEZELÉSÉHEZ

Az általunk gyártott bútorok magas fényű felületei speciális védőfóliával gyárilag védettek.
Kérjük a védő fóliát ne távolítsák el a bútor összeszereléséig, és a por szerelést követő eltávolításáig.
A bútor felületek magas fényének megóvása céljából kérjük a következők betartását:

- avédőfólia eltávolítását követően tartsuk a bútort 12 órán át a fóliázott felületek megkeményedésére alkalmas környezetben
- a tisztításhoz kizárólag pamut kendőt és kis mennyiségű üvegtisztító szert használjunk
- ne használjunk éles szemcséket tartalmazó szert a tisztításhoz
- a felületeket nedves ruhával töröljük át
- ne használjunk a tisztításhoz gőzborotvát
- ügyeljünk arra, hogy ne sértsük meg a bútor felületét éles tárgyakkal
- soha ne tegyük ki a bútor felületét intenzív napsütésnek

Tisztelt Vásárló, ha valamelyik bútorelem hiányozna, vagy hibásan kerülne átadásra, kérjük jelölje azt be az összeszerelési útmutatóban, és a reklamációval együtt küldje el részünkre. Amennyiben a hibás elem eredeti rendeltetési helyére beszerelésre került, a reklamációt nemáll módunkban elfogadni.
Kívánjuk, hogy bútorunkat használja megelégedéssel!

SK

PRAVIDLÁ POUŽÍVANIA NÁBYTKU:

- Nábytok by sa mal používať na určený účel
- Nábytok by mal byť používaný v suchých, uzavretých miestnostiach a chránený pred nepriaznivými poveternostnými podmienkami a priamym slnečným žiarením
- Nábytok by sa nemal umiestňovať bližšie ako pol metra od aktívnych ohrievačov a radiátorov
- Vyžaduje sa rovnomerné vyrovnanie nábytku a umiestnenie na stabilný povrch
- Na povrchy nábytku neklaďte vlhké predmety
- Po montáži nábytku odporúčame vyrovnať dvierka pomocou závesov

Aby sa zabránilo prevrhnutiu nábytku, musí byť trvalo pripevnený k stene. Skontrolujte typ a pevnosť steny. Vyberte správne skrutky a hmoždinky pre typ steny. Užívateľ nábytku nesie konečnú zodpovednosť za jeho pripevnenie na stenu.

TIPY NA STAROSTLIVOSŤ O NÁBYTOK

Poznámky k správnemu použitiu nábytku: Na čistenie použite čistú suchú handričku. Ak je potrebné nábytok dôkladnejšie vyčistiť, použite navlhčenú handričku a potom utrite dosucha. Lesklé kovové a sklenené časti čistite voľne predajnými čistiacimi prostriedkami, aby ste znovu získali pôvodný lesk. Potom kov utrite suchou handrou a sklo vyleštite mäkkým papierom, ktorý po sebe nezanecháva vlákna. UPOZORNENIE! Nepoužívajte agresívne „neznáme spreje" okrem tých, ktoré sú na tento účel určené.

TIPY NA STAROSTLIVOSŤ O NÁBYTOK S VYSOKÝM LESKOM

Naše vysoko lesklé povrchy sú chránené špeciálnou ochrannou fóliou. Prosím, nechajte ju na nábytku, kým nábytok nezmontujete a neodstránite prach.
Ak chcete dosiahnuť vysoký lesk:

- Po odstránení ochrannej fólie nechajte lesklý film 12 hodín v miestnosti vytvrdnúť
- Na čistenie používajte iba bavlnenú handričku a prostriedok na čistenie skla
- Nepoužívajte agresívne čistiace prostriedky
- Povrchy utierajte navlhčenou utierkou
- Nepoužívajte parný čistič
- Na čistenie nepoužívajte ostré predmety
- Povrch nikdy nevystavujte silnému slnečnému žiareniu.

Vážený zákazník, ak niektorá časť chýba alebo je poškodená, označte ju v montážnom návode a pošlite ju spolu s reklamáciou. Ak je poškodený prvok nainštalovaný natrvalo, reklamácia nebude prijatá.
Prajeme Vám príjemné používanie a spokojnosť s našim nábytkom.

FR

CONDITIONS D'UTILISATION DU MOBILIER :

. Les meubles doivent être utilisés conformément à leur fonction
. Les meubles doivent être utilisés dans des pièces sèches et fermées, à l'abri des intempéries et de la lumière directe du soleil
. Les meubles ne doivent pas être placés à moins d'un demi-mètre des radiateurs actifs
. Le nivellement égal est requis et la nécessité de placer les meubles sur une base stable
. Les objets mouillés ne doivent pas être placés sur les surfaces des meubles
. Les portes sur les rails doivent être ajustées après l'assemblage des meubles
. Pour éviter que le meuble ne tombe, veuillez le fixer de manière permanente au mur. Vérifiez le type et la résistance du mur. Choisissez les vis et les chevilles appropriées pour les murs. En fin de compte, c'est la personne effectuant l'installation qui est responsable pour la fixation à la maçonnerie.

INSTRUCTIONS POUR UNE UTILISATION CORRECTE DES MEUBLES

Pour les instructions, utilisez un chiffon doux et sec pour dépoussiérer les meubles. Si les meubles ont besoin d'un polissage plus précis utilisez un chiffon humide, puis essuyez les meubles jusqu'à ce qu'ils soient secs. Les parties métalliques et en verre des meubles polissent avec n'importe quel détergents disponibles pour obtenir un ancien brillant. Après cela, essuyez les parties métalliques avec un chiffon sec. Pièces en verre essuyer avec une serviette en papier. ATTENTION! N'utilisez jamais de nettoyants agressifs, de détergents, de solvants. Utiliser seulement connu, destiné aux agents mous de l'ameublement.

INSTRUCTIONS D'ENTRETIEN POUR LES SURFACES HAUTE BRILLANCE DES MEUBLES

Nos surfaces à haute brillance ont une feuille de protection lors de la livraison. Veuillez laisser ce film sur le meuble jusqu'à il est complètement assemblé et toute la poussière a été enlevée. Pour conserver la précieuse brillance apparence, vous devez :
. exposer la feuille haute brillance à l'air ambiant pendant 12 heures pour lui permettre de durcir après avoir retiré le feuille de protection
. n'utilisez qu'un chiffon en coton humide et une petite quantité de nettoyant pour vitres pour nettoyer les surfaces
. ne pas utiliser de nettoyants agressifs avec des additifs
. frotter les surfaces avec un chiffon humide
. ne pas utiliser de nettoyeur vapeur
. ne pas endommager la surface avec des objets pointus
. n'exposez en aucun cas les surfaces à un ensoleillement intense.

Cher client, si une pièce manque ou est endommagée, notez-la sur les instructions de montage et envoyé avec la réclamation, s'il vous plaît. En cas de réclamation s'il vous plaît nous donner le numéro de série que vous pouvez trouver sur la boîte. Veuillez conserver le colis jusqu'à ce que le montage des meubles soit terminé. En cas d'endommagement éléments, s'il vous plaît ne pas monter le module, qui est une partie de l'élément particulier.
Nous vous souhaitons beaucoup de plaisir avec nos meubles.

SV

REGLER FÖR MÖBLERNAS ANVÄNDNING

• Möblerna ska användas för sitt avsedda ändamål.
• Möblerna ska användas i torra, slutna utrymmen, skyddade från skadliga väderförhållanden och direkt solljus.
• Möblerna ska inte placeras närmare än en halv meter från aktiva element.
• Möblerna måste vara jämna och placerade på en stabil yta.
• Placera inte fuktiga föremål på möbelns ytor.
• Justera dörrarna på skenorna efter montering av möblerna.
• För att förhindra att möblerna välter måste de vara permanent fästa i väggen. Kontrollera väggtyp och hållfasthet. Välj lämpliga skruvar och pluggar för väggtypen. Möbelmontören är ytterst ansvarig för att fästa möblerna i väggen.

TIPS FÖR MÖBELSKÖTSEL

Följ dessa tips för att säkerställa korrekt användning av dina möbler: Använd en ren, torr trasa för dammtorkning. Om möblerna kräver en mer grundlig rengöring, använd en fuktig trasa och torka sedan torrt. Rengör blanka metall- och glasdelar med kommersiellt tillgängliga produkter för att återställa deras ursprungliga glans. Torka sedan av metallen med en torr trasa och polera glaset med en mjuk, luddfri pappershandduk. VARNING! Använd inte frätande, slipande eller "okända sprayer/medel" om de inte specifikt är märkta för detta ändamål.

SKÖTSELINSTRUKTIONER FÖR HÖGGLANSIGA MÖBLER

Våra högglansiga ytor är fabriksskyddade med en speciell skyddsfilm. Låt filmen sitta kvar på möbeln tills den är monterad och dammtorkad.

För att uppnå en högglansig finish, gör så här:

• Efter att du tagit bort skyddsfilmen, låt glansfilmen härda i rummet i 12 timmar.
• Använd endast en bomullstrasa och en liten mängd glasrengöringsmedel för rengöring.
• Använd inte starka rengöringsmedel med tillsatser.
• Torka av ytorna med en fuktig trasa.
• Använd inte ångtvätt.
• Skada inte ytan med vassa föremål.
• Utsätt inte ytan för starkt solljus under några omständigheter.

Bästa kund, om några delar saknas eller är skadade, vänligen ange detta i monteringsanvisningen och skicka in den tillsammans med din reklamation. Om den skadade delen är permanent installerad kommer din reklamation inte att accepteras. Vi önskar dig trevlig användning och tillfredsställelse med våra möbler.

NO

BRUKSANVISNING FOR MØBLER

• Møbler skal brukes til det tiltenkte formålet.
• Møbler skal brukes i tørre, lukkede rom, beskyttet mot skadelige værforhold og direkte sollys.
• Møbler skal ikke plasseres nærmere enn en halv meter fra aktive radiatorer.
• Møblene må være i vater og plassert på en stabil overflate.
• Ikke plasser fuktige gjenstander på møbeloverflatene.
• Etter montering av møblene, juster dørene på skinnene.
• For å forhindre at møblene velter, må de festes permanent til veggen. Kontroller veggtype og styrke. Velg passende skruer og plugger for veggtypen. Møbelmontøren er til syvende og sist ansvarlig for å feste møblene til veggen.

TIPS FOR MØBELSTED

Følg disse tipsene for å sikre riktig bruk av møblene dine: Bruk en ren, tørr klut til støvtørking. Hvis møblene krever en grundigere rengjøring, bruk en fuktig klut og tørk deretter tørk. Rengjør skinnende metall- og glassdeler med kommersielt tilgjengelige produkter for å gjenopprette den opprinnelige glansen. Tørk deretter av metallet med en tørr klut og poler glasset med et mykt, lofritt papirhåndkle. FORSIKTIG! Ikke bruk etsende, slipende eller "ukjente spray/midler", med mindre de er spesifikt merket for dette formålet.

VEDLIKEHOLDSANVISNING FOR HØYGLANSMØBLER

Våre høyglansoverflater er fabrikkbeskyttet med en spesiell beskyttelsesfilm. Vennligst la denne filmen sitte på møblene til de er montert og støvet av.

For å oppnå en høyglansfinish, gjør følgende:
• Etter at du har fjernet beskyttelsesfilmen, la glansfilmen herde i rommet i 12 timer.
• Bruk kun en bomullsklut og en liten mengde glassrens til rengjøring.
• Ikke bruk sterke rengjøringsmidler med tilsetningsstoffer.
• Tørk av overflatene med en fuktig klut.
• Ikke bruk damprenser.
• Ikke skad overflaten med skarpe gjenstander.
• Ikke utsett overflaten for sterkt sollys under noen omstendigheter.

Kjære kunde, hvis noen deler mangler eller er skadet, vennligst oppgi dette i monteringsanvisningen og send den sammen med klagen din. Hvis den skadede delen er permanent installert, vil klagen din ikke bli godkjent. Vi ønsker deg god bruk og tilfredshet med møblene våre.

DA

BRUGSANVISNINGER FOR MØBLER

• Møbler skal bruges til deres tilsigtede formål.
• Møbler skal bruges i tørre, lukkede rum, beskyttet mod skadelige vejrforhold og direkte sollys.
• Møbler bør ikke placeres tættere end en halv meter fra aktive radiatorer.
• Møblerne skal være i vater og placeret på en stabil overflade.
• Placer ikke fugtige genstande på møbeloverfladerne.
• Juster dørene på skinnerne efter montering af møblerne.
• For at forhindre, at møblerne vælter, skal de være permanent fastgjort til væggen. Kontroller vægtypen og styrken. Vælg passende skruer og rawlplugs til vægtypen. Møbelmontøren er i sidste ende ansvarlig for at fastgøre møblerne til væggen.

TIPS TIL MØBELVEDLIGEHOLDELSE

Følg disse tips for at sikre korrekt brug af dine møbler: Brug en ren, tør klud til støvtørring. Hvis møblerne kræver en mere grundig rengøring, skal du bruge en fugtig klud og derefter tørre dem af. Rengør skinnende metal- og glasdele med kommercielt tilgængelige produkter for at gendanne deres oprindelige glans. Tør derefter metallet af med en tør klud, og polér glasset med et blødt, fnugfrit papirhåndklæde. ADVARSEL! Brug ikke ætsende, slibende eller "ukendte spray/midler", medmindre de specifikt er mærket til dette formål.

PLEJEINSTRUKTIONER FOR HØJGLANSMØBLER

Vores højglansoverflader er fabriksbeskyttet med en speciel beskyttelsesfilm. Lad denne film side på møblet, indtil det er samlet og afstøvet.

For at opnå en højglansfinish skal du gøre følgende:

• Efter at have fjernet beskyttelsesfilmen, skal glansfilmen hærde i rummet i 12 timer.
• Brug kun en bomuldsklud og en lille mængde glasrens til rengøring.
• Brug ikke skrappe rengøringsmidler med tilsætningsstoffer.
• Tør overfladerne af med en fugtig klud.
• Brug ikke en damprenser.
• Beskadig ikke overfladen med skarpe genstande.
• Udsæt ikke overfladen for stærkt sollys under nogen omstændigheder.

Kære kunde, hvis der mangler eller er beskadigede dele, bedes du angive dette i samlevejledningen og sende den sammen med din reklamation. Hvis den beskadigede del er permanent installeret, vil din reklamation ikke blive accepteret. Vi ønsker dig god brug og tilfredshed med vores møbler.

FI

HUONEKALUJEN KÄYTTÖSÄÄNNÖT

• Huonekaluja tulee käyttää ainoastaan niiden aiottuun tarkoitukseen.
• Huonekaluja tulee käyttää kuivissa, suljetuissa tiloissa, suojassa haitallisilta sääolosuhteilta ja suoralta auringonvalolta.
• Huonekaluja ei saa sijoittaa alle puolen metrin etäisyydelle aktiivisista pattereista.
• Huonekalujen on oltava vaakasuorassa ja vakaalla alustalla.
• Älä aseta kosteita esineitä huonekalujen pinnoille.
• Kun olet koonnut huonekalut, säädä ovet kiskoilla.
• Jotta huonekalut eivät kaadu, ne on kiinnitettävä pysyvästi seinään. Tarkista seinän tyyppi ja lujuus. Valitse seinätyypille sopivat ruuvit ja tulpat. Huonekalujen asentaja on viime kädessä vastuussa huonekalujen kiinnittämisestä seinään.

HUONEKALUJEN HOITOVINKKEJÄ

Noudata näitä vinkkejä varmistaaksesi huonekalujesi asianmukaisen käytön: Käytä puhdasta, kuivaa liinaa pölyjen pyyhkimiseen. Jos huonekalut vaativat perusteellisemman puhdistuksen, käytä kosteaa liinaa ja pyyhi sitten kuivaksi. Puhdista kiiltävät metalli- ja lasiosat kaupallisesti saatavilla olevilla tuotteilla palauttaaksesi niiden alkuperäisen kiillon. Pyyhi sitten metalli kuivalla liinalla ja kiillota lasi pehmeällä, nukkaamattomalla talouspaperilla. VAROITUS! Älä käytä syövyttäviä, hankaavia tai "tuntemattomia suihkeita/aineita", ellei niitä ole erityisesti merkitty tähän tarkoitukseen.

KORKEAKIILTAVIEN HUONEKALUJEN HOITO-OHJEET

Korkeakiiltoiset pinnat on suojattu tehtaalla erityisellä suojakalvolla. Jätä tämä kalvo huonekaluun, kunnes se on koottu ja pölyt pyyhitty.

Saadaksesi korkeakiiltoisen pinnan, toimi seuraavasti:
• Suojakalvon poistamisen jälkeen anna kiiltävän kalvon kovettua huoneessa 12 tuntia.
• Käytä puhdistukseen vain puuvillaliinaa ja pientä määrää lasinpuhdistusainetta.
• Älä käytä voimakkaita puhdistusaineita, joissa on lisäaineita.
• Pyyhi pinnat kostealla liinalla.
• Älä käytä höyrypesuria.
• Älä vahingoita pintaa terävillä esineillä.
• Älä altista pintaa missään olosuhteissa voimakkaalle auringonvalolle.

Hyvä asiakas, jos osia puuttuu tai on vaurioitunut, ilmoita siitä kokoamisohjeissa ja lähetä ne reklamaatiosi mukana. Jos vaurioitunut osa on asennettu pysyvästi, reklamaatiotasi ei hyväksytä.

Toivotamme sinulle miellyttävää käyttöä ja tyytyväisyyttä huonekaluihimme.